BOSCH

Professional

GAS 400 A

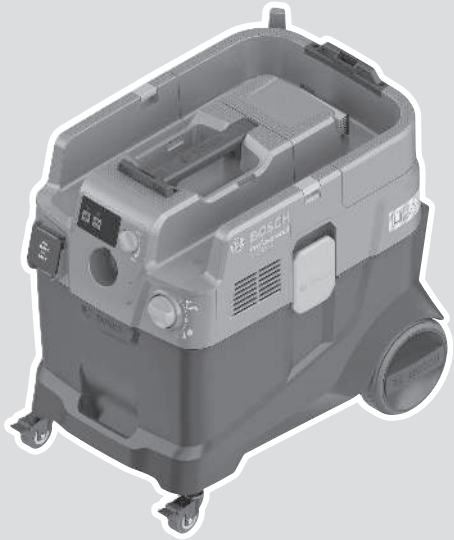

Robert Bosch Power Tools GmbH
70538 Stuttgart
GERMANY

www.bosch-pt.com

1 609 92A 91N (2026.06) T / 21

1 609 92A 91N

ar دليل التشغيل الأصلي

عربي ..... الصفحة 9

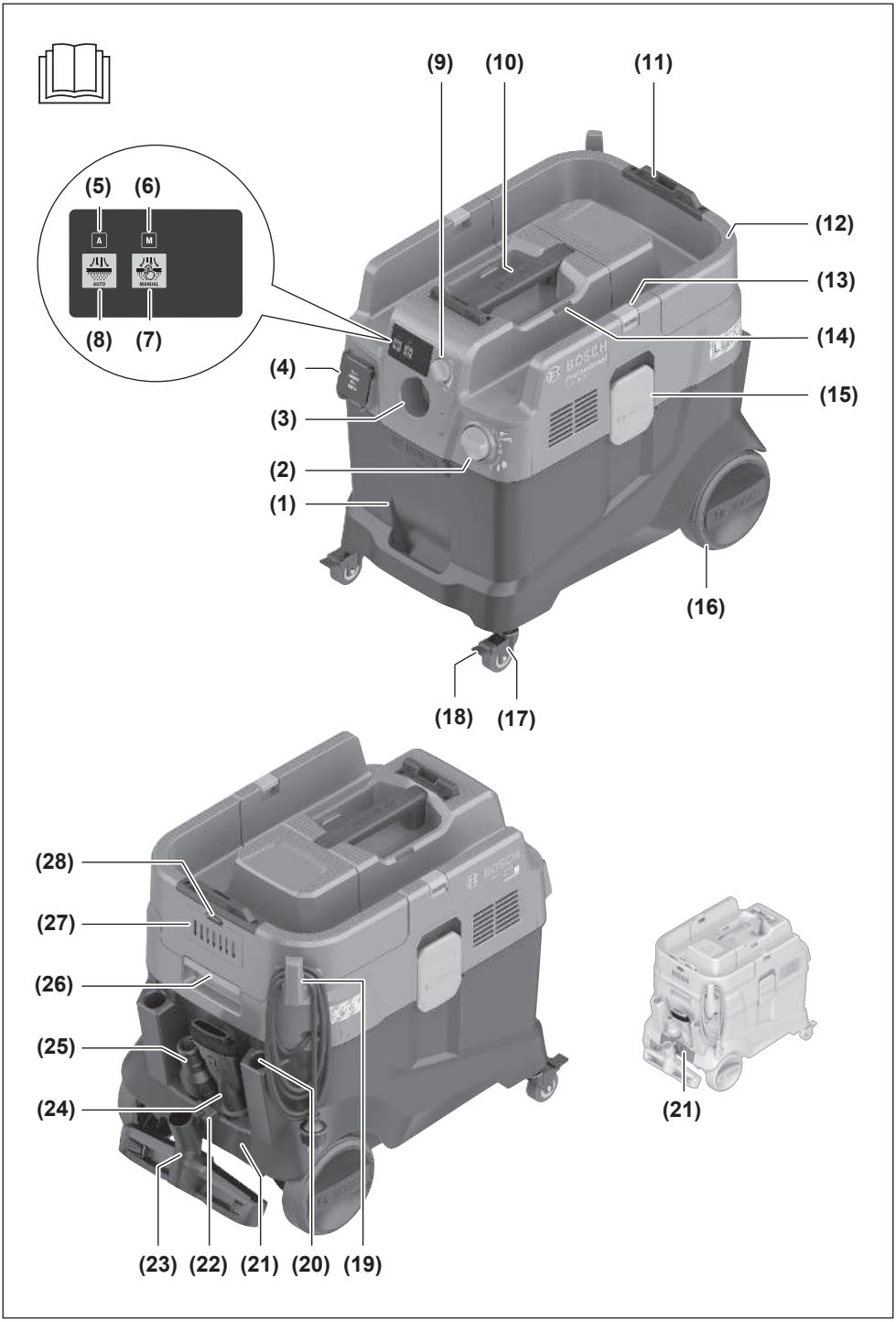
(9)
(10)
(11)
(5)
(6)
A
M
AUTO
MANUAL
(8)
(7)
(12)
(13)
(14)
(4)
(15)
(3)
(2)
(1)
(16)
(18)
(17)
(28)
(27)
(26)
(25)
(24)
(21)
(23)
(22)
(21)
(20)
(19)

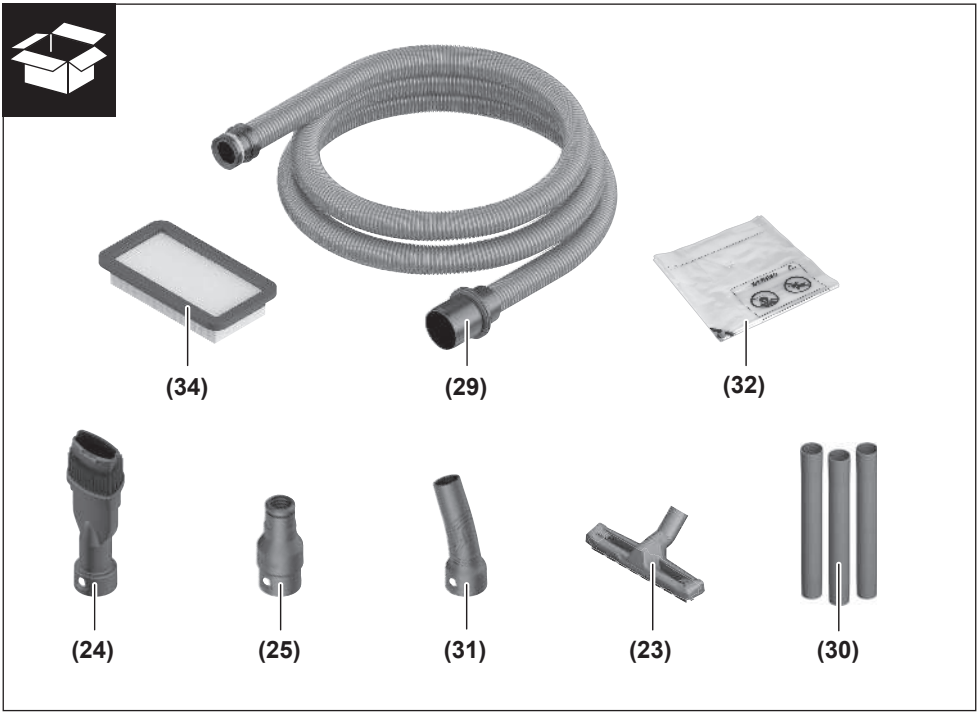
(34)
(29)
(32)
(24)
(25)
(31)
(23)
(30)

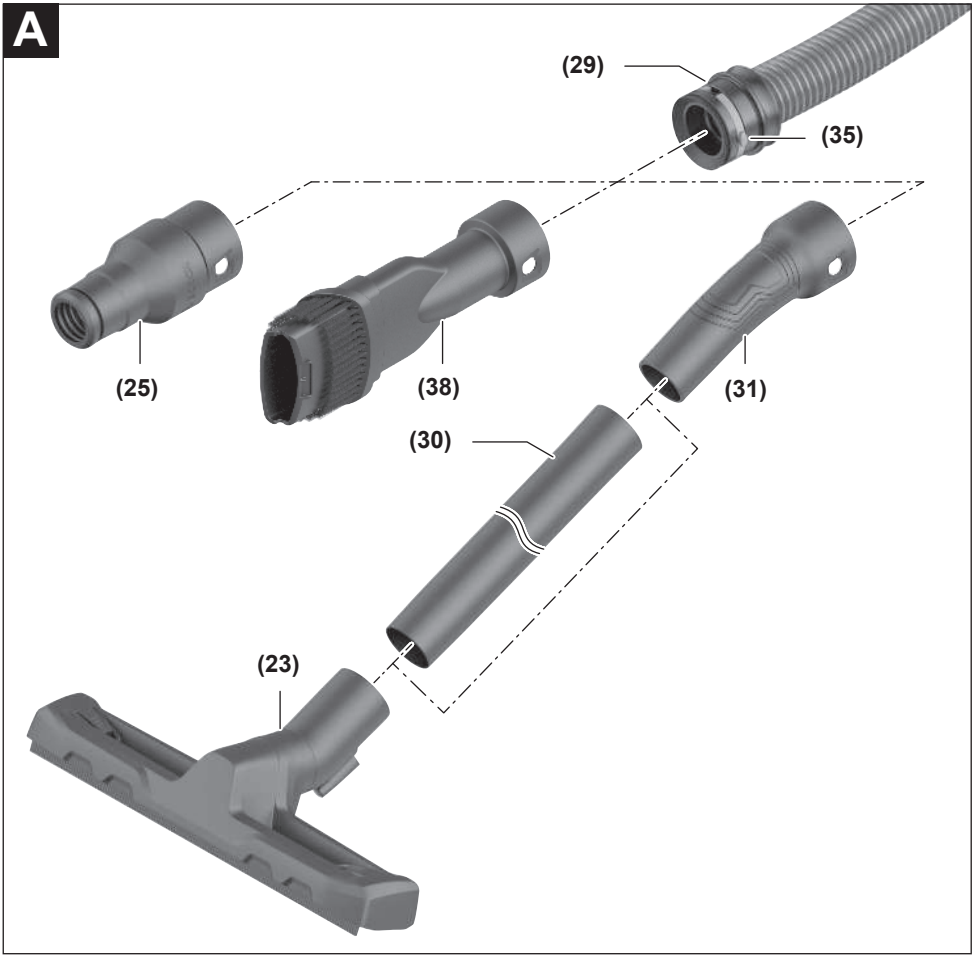
A
(29)
(35)
(25)
(38)
(31)
(30)
(23)

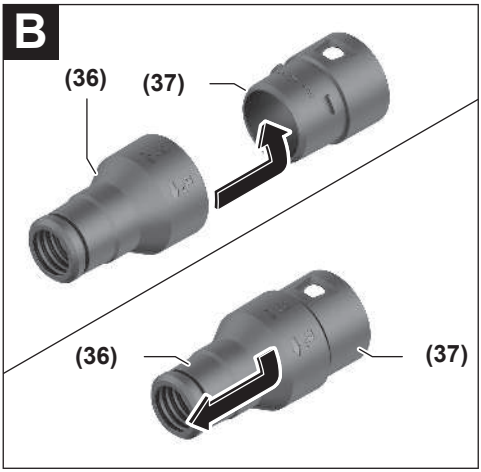
B
(36)
(37)
(36)
(37)

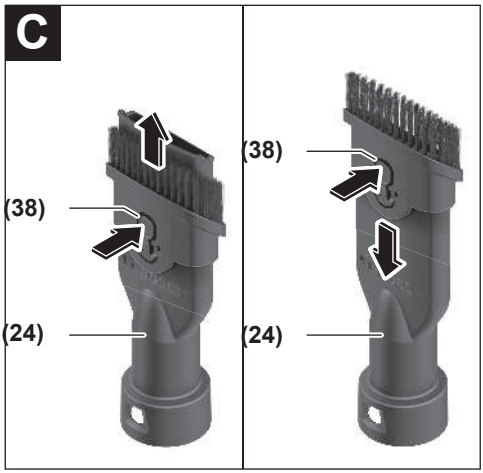
C
(38)
(24)
(38)
(24)

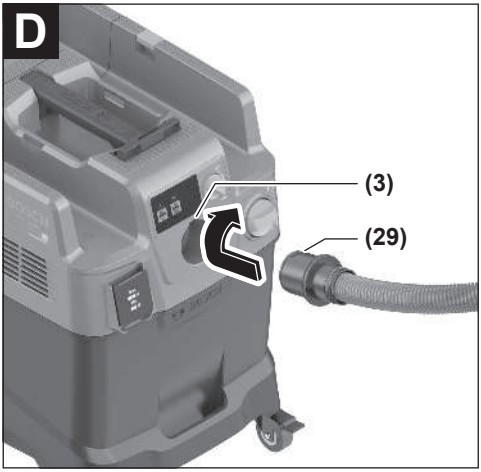
D
(3)
(29)

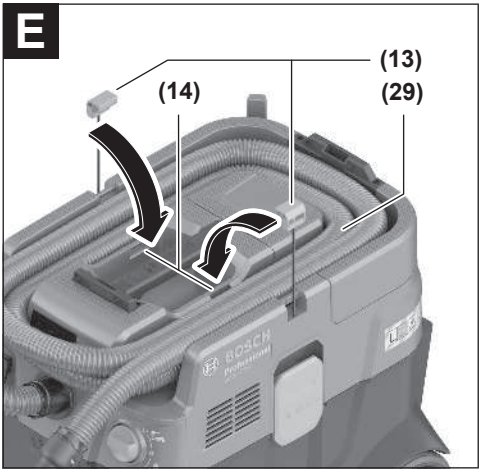
E
(13)
(14)
(29)

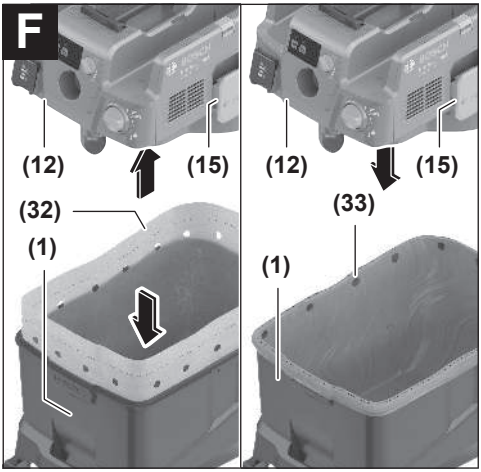
F
(12)
(15)
(32)
(1)
(12)
(15)
(33)
(1)

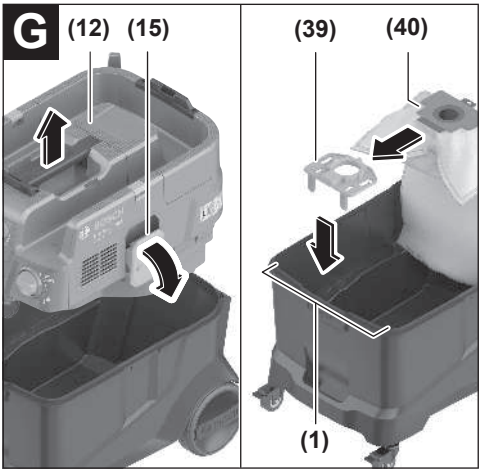
G
(12)
(15)
(39)
(40)
(1)

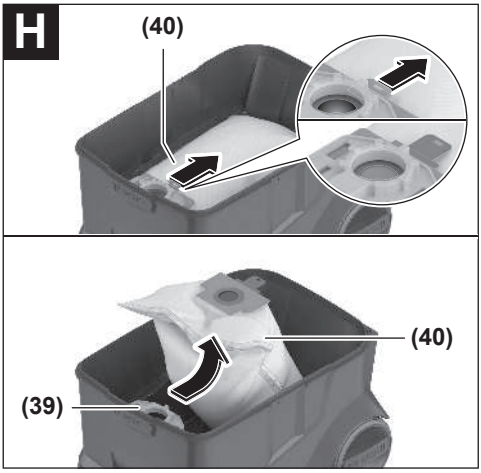
H
(40)
(40)
(39)

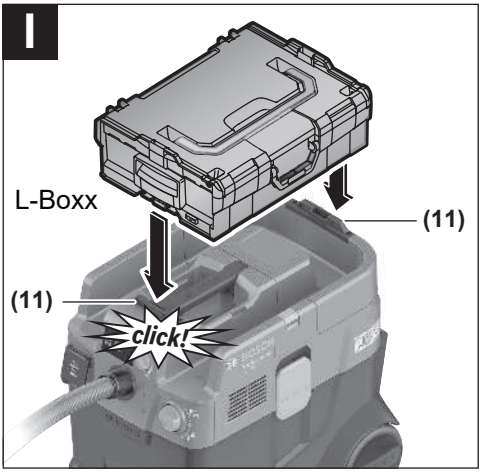
I
L-Boxx
(11)
(11)
click!

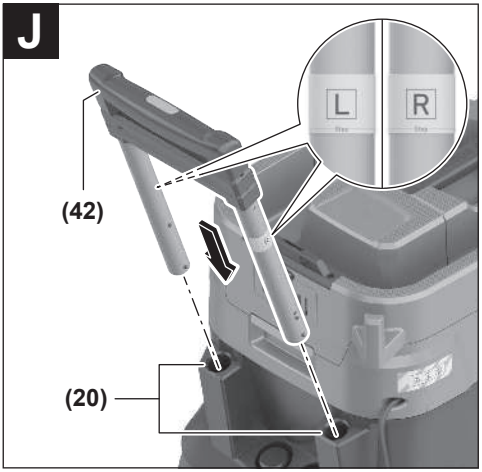
J
L
R
(42)
(20)

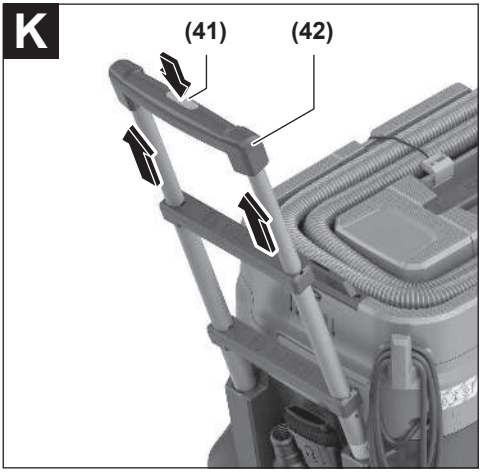
K
(41)
(42)

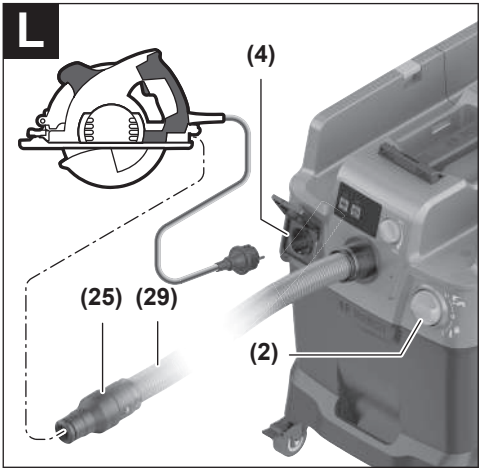
L
(4)
(25)
(29)
(2)

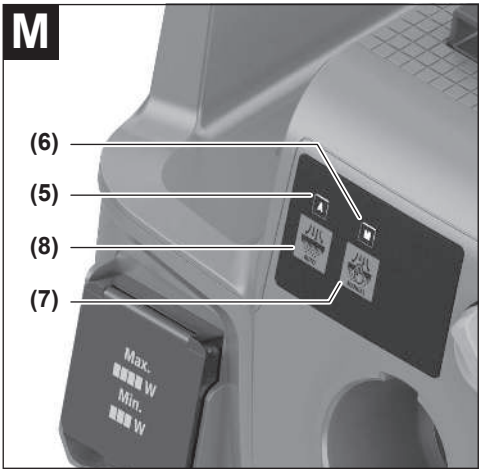
M
(6)
(5)
(8)
(7)
Max.
W
Min.
W

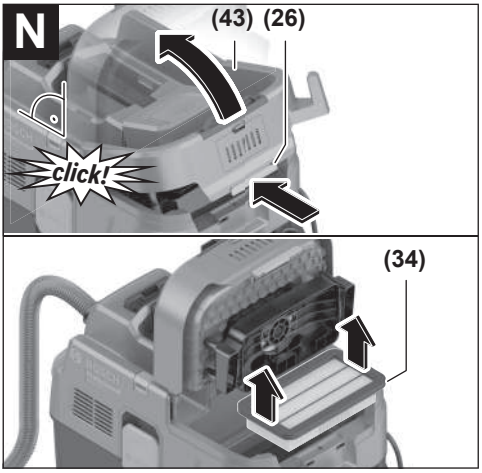
N
(43)
(26)
click!
(34)

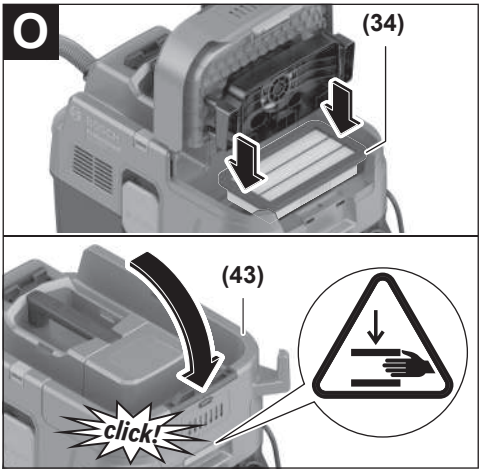
O
(34)
(43)
click!

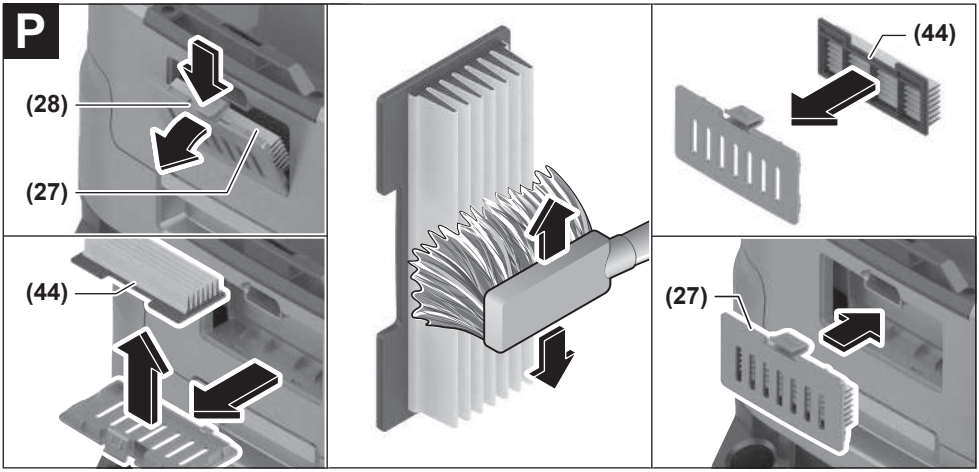
P
(28)
(27)
(44)
(44)
(27)

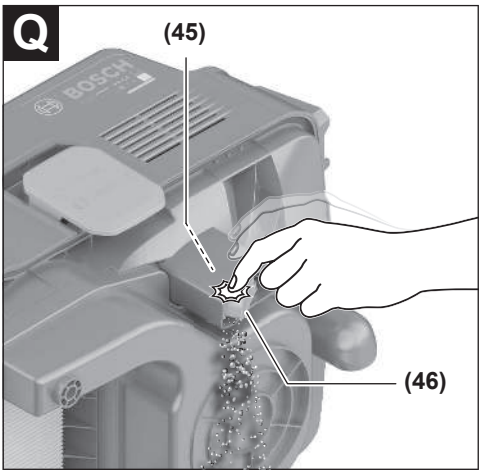
Q
(45)
BOSCH
(46)

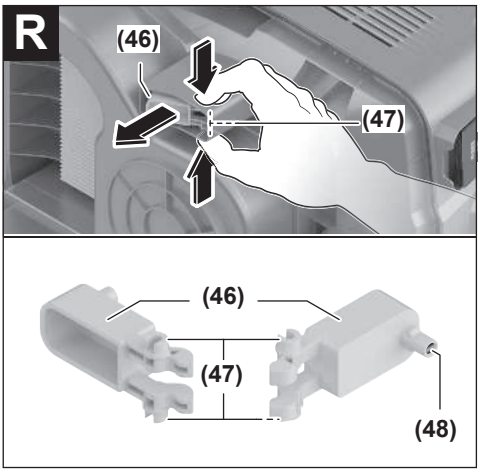
R
(46)
(47)
(46)
(47)
(48)

عربي

إرشادات الأمان الخاصة بالشافطة

اقرأ جميع إرشادات الأمان والتعليمات. إن ارتكاب الأخطاء عند تطبيق إرشادات الأمان والتعليمات قد يؤدي إلى حدوث صدمات الكهربائية، و إلى نشوب الحرائق و/أو الإصابة بجروح خطيرة.

احتفظ بجميع الملاحظات التحذيرية والتعليمات للمستقبل.

- **هذه الشافطة غير مناسبة للاستعمال من قِبَل الأطفال والأشخاص الذين يعانون من نقص في القدرات البدنية أو الحسية أو العقلية أو الذين ليست لديهم الدراية والمعرفة.** وإلا فقد ينشأ خطر من الاستخدام الخاطئ أو وقوع إصابات.
- **قم بمراقبة الأطفال.** لضمان عدم عبث الأطفال بالشافطة.
- **احرص على مراعاة كافة لوائح الأمان الخاصة بالمواد المراد شفطها.**
- **لا تقم أبدًا بشفط غبار خشب الزان أو خشب البلوط أو غبار الحجارة أو الأسبستوس.** حيث تعتبر هذه المواد من مسببات السرطان.

⚠ تحذير **لا تستخدم الشافطة إلا عند توافر معلومات كافية عن طريقة استخدامها والمواد التي يمكن شفطها وعن التخلص من هذه المواد بشكل آمن.** اتباع الإرشادات بعناية يحد من وقوع أخطاء تشغيل أو إصابات.

⚠ تحذير **الشافطة مناسبة لشفط المواد الجافة، ويمكن، عبر اتخاذ الإجراءات المناسبة، استخدامها أيضًا في شفط السوائل.** يزداد خطر التعرض لصدمة كهربائية في حالة تسرب السوائل.

- **لا تستخدم الشافطة في شفط السوائل القابلة للاشتعال أو الانفجار، مثل البنزين، الزيت، الكحول، المواد المذيبة. لا تقم بشفط غبار ساخن أو مشتعل أو انفجاري. لا تقم بتشغيل الشافطة في الأماكن المعرضة لخطر الانفجار.** من الممكن اشتعال أو انفجار الغبار، والأبخرة والسوائل.

⚠ تحذير **استخدم المقبس فقط للأغراض المحددة في دليل التشغيل.**

⚠ تحذير **أوقف الشافطة على الفور في حالة خروج رغوة أو ماء، وقم بتفريغ الوعاء.** وإلا فقد تتعرض الشافطة للضرر.

- **انتبه! لا يجوز تخزين الشافطة في الأماكن المغلقة فقط.**
- **انتبه! قم بتنظيف مستشعرات مستوى ملء السوائل بشكل منتظم، وتأكد من عدم وجود أضرار بها.** وإلا فقد يتأثر الأداء الوظيفي سلبيا.
- **إن لم يكن بالإمكان تجنب تشغيل الشافطة في الأجواء الرطبة، فاستخدم مفتاح الوقاية من التيار المتخلف.** يقلل استخدام مفتاح الوقاية من التيار المتخلف من خطر التعرض للصدمات الكهربائية.
- **احرص قبل كل استخدام على إجراء فحص للشافطة والكابل والقابس. لا تستخدم الشافطة في حالة وجود أضرار بها. لا تفتح الشافطة بنفسك، ولا تقم بإصلاحها إلا لدى فنيين متخصصين مؤهلين، واستخدم قطع الغيار الأصلية فقط.** يزداد خطر التعرض للصدمة الكهربائية في حالة وجود أضرار بالشافطة أو الكابل أو القابس.
- **لا تقم بدهس الكابل أو تعرضه للانحصار. لا تسحب الكابل بغرض فصل القابس من المقبس أو تحريك الشافطة.** تزيد الكابلات الكهربائية التالفة من خطر التعرض لصدمة كهربائية.
- **افصل القابس عن المقبس قبل صيانة الشافطة أو تنظيفها، وقبل تغيير أوضاع ضبط الجهاز أو الأجزاء الملحقة وقبل وضع الشافطة جانبًا.** تساهم هذه الإجراءات الاحتياطية في منع التشغيل غير المقصود للشافطة.
- **قم بتوفير تهوية مناسبة في مكان العمل.**
- **احرص على إصلاح الشافطة لدى فنيين متخصصين مؤهلين فقط، واستخدم قطع الغيار الأصلية،** حيث يضمن هذا الحفاظ على سلامة الشافطة.

⚠ تحذير **تحتوي الشافطة على غبار يمثل خطورة على الصحة. احرص على أن تتم عمليات التفريغ والصيانة، بما في ذلك خلع وعاء تجميع الغبار، من قبل عمال متخصصين فقط. يجب استخدام تجهيزات الوقاية المناسبة. لا تقم بتشغيل الشافطة دون نظام الفلاتر الكامل الذي تم تركيبه بعناية.** وإلا فسيكون هناك خطر على صحتك.

- **تأكد قبل التشغيل أن خرطوم الشفط في حالة سليمة. عند القيام بذلك، اترك خرطوم الشفط مركب على الشافطة، حتى لا يخرج الغبار دون قصد.** وإلا فقد يتسبب ذلك في استنشاقك للغبار.
- **لا تستخدم الشافطة كمقعد للجلوس.** قد يؤدي ذلك إلى تلف الشافطة.
- **استخدم كابل الشبكة الكهربائية وخرطوم الشفط بحرص.** فقد يتسببا في تعرض الآخرين للخطر.
- **لا تقم بتنظيف الشافطة باستخدام تيار ماء موجه بشكل مباشر.** يزداد خطر التعرض للصدمات الكهربائية في حالة تسرب الماء إلى الجزء العلوي من الشافطة.
- **قم بتوصيل الشافطة بشبكة كهربائية مؤرضة بشكل سليم.** يجب أن يحتوي المقبس الكهربائي وكابل الإطالة على وصلة أرضي سليمة.
- **لا تستخدم المقبس الكهربائي بالشافطة عند الشفط الرطب أو في البيئات المبتلة.** فقد تتسبب ملامسة الماء في خطر حدوث قفلة كهربائية أو التعرض لصدمة كهربائية.

الرموز

قد تكون الرموز التالية ذات أهمية من أجل استعمال الشافطة. يرجى حفظ الرموز ومعناها. يساعدك تفسير الرموز بشكل صحيح على استعمال الشافطة بطريقة أفضل وأكثر أمانا.

الرموز ومعناها	
	تحذير! اقرأ جميع إرشادات الأمان والتعليمات. ارتكاب الأخطاء عند تطبيق إرشادات الأمان والتعليمات، قد يؤدي إلى حدوث صدمات كهربائية أو إلى نشوب الحرائق و/أو الإصابة بجروح خطيرة.
	الشافطة من فئة الغبار L طبقا للمواصفة IEC/EN 60335-2-69 مخصصة **للشفط الجاف** للغبار المضر بالصحة ذي قيمة تعرض حدية > 1 مجم/متر^3
	تحذير! تحتوي الشافطة على غبار يمثل خطورة على الصحة. احرص على أن تتم عمليات التفريغ والصيانة، بما في ذلك خلع وعاء تجميع الغبار، من قبل عمال متخصصين فقط. يجب استخدام تجهيزات الوقاية المناسبة. لا تقم بتشغيل الشافطة دون نظام الفلاتر الكامل الذي تم تركيبه بعناية. وإلا فسيكون هناك خطر على صحتك.
max. 1 L-Boxx max. 15 kg	لا تقم بتركيب إلا نظام حمل L-BOXX واحد كحد أقصى. لا يجوز أن يتخطى وزن نظام الحمل L-BOXX بالإضافة إلى محتواه 15 كجم.
	قم بتعليق الشافطة على خطاف مرفاع، على سبيل المثال لغرض النقل. الشافطة غير قابلة للرفع. ينشأ خطر وقوع إصابات أو أضرار.
	لا تستخدم الشافطة كمقعد للجلوس أو كسلم أو للوقوف عليها. وإلا فقد تقع الشافطة أو تتعرض للضرر. خطر التعرض للإصابة.
A M AUTO MANUAL	

الرموز ومعناها	
A	**A** موشر LED للوضع الأوتوماتيكي لتنظيف الفلتر
M	**M** موشر LED للوضع اليدوي لتنظيف الفلتر
AUTO	زر وظيفة تنظيف الفلتر الأوتوماتيكية
MANUAL	زر التنظيف اليدوي للفلتر
1+	**آلية التشغيل/الإيقاف** شفط الغبار المتساقط من العدد الكهربائية المشغلة، تعمل الشافطة أوتوماتيكيا وتتأخر بقدر بسيط عند الإيقاف. المقبس الكهربائي بالشافطة يسري به جهد كهربائي باستمرار.
0	**الإيقاف** المقبس الكهربائي بالشافطة لا يسري به التيار.
1	**الشفط** شفط الغبار المتراكم والغبار من نظام الشفط. المقبس الكهربائي بالشافطة يسري به جهد كهربائي باستمرار.
Min Max	**Min/Max** تحكم في قوة الشفط دون تدريج: – أقصى قدرة شفط للتطبيقات التي تؤدي إلى تصاعد الغبار بدرجة كبيرة – قدرة شفط مخفضة للتطبيقات التي تؤدي إلى تصاعد الغبار بدرجة أقل وللتحكم بقوة الشفط بين العدة الكهربائية الموصلة وسطح قطعة العمل (عند التجليخ مثلا)
D	تسجيل البيانات مفعل في هذه الشافطة.
max. 2100 W min. 100 W	مواصفات الحمل الموصل المسموح به للعدة الكهربائية المتصلة (حسب البلد)

وصف المنتج والأداء

انتبه للصور في الجزء الأمامي لتعليمات التشغيل.

الاستعمال المخصص

الشافطة مخصصة لتجميع أنواع الغبار الجافة غير القابلة للاشتعال والسوائل غير القابلة للاشتعال وشفطها ونقلها وفصلها. تم اختبار الشافطة فنيًا بصدد الأغبرة وهي توافق فئة الغبار L. وهي مناسبة لتلبية المتطلبات العالية في حالة الاستخدام المهني، مثلا في الأعمال الحرفية والصناعية والورش الفنية.

لا يجوز استخدام الشافطات من فئة الغبار L طبقا للمواصفة IEC/EN 60335-2-69 إلا في شفط وامتصاص للغبار المضر بالصحة ذات قيمة تعرض حدية > 1 مجم/متر^3.

استخدم الشافطة فقط إن كنت على دراية بجميع وظائفها بشكل كامل وقادر على تنفيذ هذه الوظائف دون تقييد أو إن كنت قد استلمت التعليمات الموافقة.

الأجزاء المصورة

تستند أرقام الأجزاء المصورة إلى صور الشافطة على صفحات الرسوم التخطيطية.

(1) الوعاء
(2) المفتاح الرئيسي
(3) حاضن الخرطوم
(4) مقبس العدة الكهربائية
(5) موشر **A** LED للوضع الأوتوماتيكي لتنظيف الفلتر
(6) موشر **M** LED للوضع اليدوي لتنظيف الفلتر
(7) زر التنظيف اليدوي للفلتر
(8) زر وظيفة تنظيف الفلتر الأوتوماتيكية
(9) مفتاح التحكم في قدرة الشفط
(10) مقبض حمل
(11) حاضن نظام الحمل L-BOXX
(12) الجزء العلوي من الشافطة
(13) شريط السحب
(14) فتحة التثبيت
(15) قفل الجزء العلوي من الشافطة
(16) عجلة
(17) عجلة توجيه
(18) مكبح عجلة التوجيه
(19) حامل الكابل
(20) قضبان التوجيه لممسك التوجيه القابل للإخراج
(21) نطاق المسك الخلفي
(22) حامل فوهة الأرضيات
(23) فوهة الأرضيات
(24) فوهة الفرشات كومبي
(25) مهايئ الشفط كومبي (للعدة الكهربائية)
(26) طرف غلق غطاء الفلتر
(27) غطاء الفلتر الأولي
(28) زر فك إقفال الفلتر الأولي
(29) خرطوم الشفط
(30) ماسورة الشفط
(31) القطعة المنحنية
(32) كيس بلاستيكي
(33) فتحة مرور الهواء
(34) فلتر الطيات المسطح
(35) زر انضغاطي لخرطوم الشفط
(36) مهايئ PowerTool (الجزء الأمامي)
(37) مهايئ PowerTool (الجزء الخلفي)
(38) زر فك إقفال فوهة الفرشات كومبي
(39) حامل كيس الفلتر القماشي[a]
(40) كيس الفلتر القماشي[a]
(41) زر انضغاطي لممسك التوجيه[a]
(42) ممسك توجيه قابل للإخراج[a]
(43) غطاء فلتر الطيات المسطح
(44) الفلتر الأولي
(45) مستشعر مستوى الملء
(46) عوامة
(47) قفل العوامة
(48) مغناطيس

a) **إن هذه التوابع ليست محتواة ضمن إطار التوريد الاعتيادي.**

البيانات الفنية

شافطة المواد الجافة/الرطبة		GAS 400 A	GAS 400 A
رقم الصنف **... 3 601 JM0**		**... 020/... 0F0** **... 080/... 0E0/... 0N0** **... 0K0** **... 0L0/... 070** **... 0H0** **... 030**	**... 0D0/... 0G0** **... 0C0** **... 060**
قدرة الدخل الاسمية	واط	1200	1200
التردد	هرتز	50–60	60
سعة الوعاء (الإجمالية)	لتر	40	40
السعة الصافية (المواد الجافة)	لتر	28	26
السعة الصافية (السائل)	لتر	20	18

شافطة المواد الجافة/الرطبة		GAS 400 A	GAS 400 A
ضغط التفريغ[A]			
– الشافطة	هيكتوباسكال	200	180
– التوربينة	هيكتوباسكال	230	200
كمية التدفق[A]			
– الشافطة	لتر/ث	28	26
	متر³/ساعة	100,8	93,6
– التوربينة	لتر/ث	71,5	70
	متر³/ساعة	257	252
فئة الغبار		L	L
الوزن[B]	كجم	14,0	14,5
فئة الحماية		I/⏚	I/⏚
نوع الحماية		IPX4	IPX4

A) يتم القياس في وجود خرطوم الشفط بقطر 28 مم وبطول 4 م
B) دون كابل توصيل الشبكة الكهربائية
تسري البيانات على القيم الاسمية المقررة. قد تختلف تلك البيانات حسب اختلاف الجهد والطرازات الخاصة بكل دولة.
قد تختلف القيم حسب المنتج وظروف الاستخدام والبيئة. المزيد من المعلومات على موقع الإنترنت www.bosch-professional.com/wac.

المقبس الكهربائي بالشافطة

الحمل الموصل المسموح به للعدة الكهربائية المتصلة			
3 601 JM0 ...	الجهد الاسمي	أقصى قدرة	أدنى قدرة
020/... 0F0 ...	230 فلط	2100 واط	100 واط
080/... 0E0/... 0N0 ...	220 فلط	2100 واط	100 واط
0K0 ...	220–230 فلط	2100 واط	100 واط
070 ... 0L0/...	220–240 فلط	1660 واط	100 واط
0H0 ...	220 فلط	1000 واط	100 واط
030 ...	230 فلط	1100 واط	100 واط
0D0/... 0G0 ...	127 فلط	705 واط	100 واط
0C0 ...	115 فلط	525 واط	100 واط
060 ...	110 فلط	560 واط	100 واط

بيان الحمل الموصل المسموح به للعدة الكهربائية المتصلة.
قد تختلف الموديلات الأخرى الخاصة ببعض الدول عن هذه القيم. يرجى مراعاة البيانات الموجودة على مقبس شافطة الغبار.

التركيب

◀ **افصل القابس عن المقبس قبل صيانة الشافطة أو تنظيفها، وقبل تغيير أوضاع ضبط الجهاز أو الأجزاء الملحقة وقبل وضع الشافطة جانبًا.** تساهم هذه الإجراءات الاحتياطية في منع التشغيل غير المقصود للشافطة.

تركيب توابع الشفط (انظر الصورة A)

خرطوم الشفط **(29)** مجهز بنظام تثبيت، يمكن عن طريقه توصيل تابع الشفط (مهايئ شفط كومبي **(25)**، القطعة المنحنية **(31)**، فوهة الفرشات كومبي **(24)**).

تركيب القطعة المنحنية

– أدخل القطعة المنحنية **(31)** في خرطوم الشفط **(29)** إلى أن يثبت الزران الانضغاطيان **(35)** لخرطوم الشفط بصوت مسموع.

– لغرض الفك اضغط على الزر الانضغاطي **(35)** للداخل واخلع الأجزاء التركيبية من بعضها البعض.

تركيب فوهة الأرضيات والأنابيب

– عند اللزوم أدخل أنابيب الشفط **(30)** في بعضها البعض بإحكام وثبتها في القطعة المنحنية **(31)** بإحكام.
– أدخل فوهة الأرضيات **(23)** بإحكام في أنبوب الشفط **(30)** أو القطعة المنحنية **(31)**.

تركيب مهايئ الشفط كومبي

يتكون مهايئ الشفط كومبي **(25)** مهايئ PowerTool (الجزء الأمامي) **(36)** مهايئ PowerTool (الجزء الخلفي) **(37)**.

مهايئ الشفط كومبي **(25)** متوافق مع عدد بوش الكهربائية.

يمكن استخدام مهايئ PowerTool (الجزء الخلفي) **(37)** بقطر داخلي يبلغ 38,5 مم وقطر

خارجي يبلغ 45 مم مع عدد كهربائية لجهات صانعة أخرى.

قم بإدخال مهايئ PowerTool (الجزء الأمامي) **(36)** في مهايئ PowerTool (الجزء الخلفي) **(37)** وقم بتوصيل المهايئين من خلال إدارتهما في اتجاهين مختلفين (انظر الصورة **B**).

أدخل مهايئ الشفط كومبي **(25)** في خرطوم الشفط **(29)**, إلى أن يثبت الزران الانضغاطيان **(35)** لخرطوم الشفط بصوت مسموع.

لغرض الفك اضغط على الأزرار الانضغاطية **(35)** للداخل واخلع مهايئ الشفط كومبي من خرطوم الشفط.

لفصل المهايئين فم بفك الاتصال من خلال الإدارة في اتجاهين مختلفين، وقم بخلع المهايئين من بعضهما.

تركيب فوهة الفرشات كومبي

أدخل فوهة الفرشات كومبي **(24)** في خرطوم الشفط **(29)**، إلى أن يثبت الزران الانضغاطيان **(35)** لخرطوم الشفط بصوت مسموع.

لغرض الفك اضغط على الزر الانضغاطي **(35)** للداخل واخلع الأجزاء التركيبية من بعضها البعض.

ضبط فوهة الفرشات كومبي (انظر الصورة C)

يمكنك استخدام فوهة الفرشات كومبي **(24)** كفوهة شقوق أو فرشاة.

اضغط على زر تحرير الإقفال **(38)** وحرك الفرشاة إلى الأمام، لاستخدام فوهة الفرشاة كومبي **(24)** كفرشاة.

اضغط زر التحرير **(38)** واسحب الفرشاة إلى الخلف، لاستخدام فوهة الفرشات كومبي **(24)** كفوهة شقوق.

تركيب خرطوم الشفط (انظر الصورة D)

ضع خرطوم الشفط **(29)** على حاضن الخرطوم **(3)** وأدره في اتجاه حركة عقارب الساعة حتى النهاية.

ملاحظة: أثناء الشفط ينشأ نتيجة احتكاك الغبار بخرطوم الشفط وبتوابع الشافطة شحنة كهروستاتيكية يمكن أن يحس بها المستخدم في شكل تفريغ إلكتروستاتيكي (تبعا للظروف المحيطة ودرجة حساسية جسم المستخدم).

بشكل عام، توصي شركة بوش باستخدام خرطوم شفط المضادة للشحنات الاستاتيكية (التوابع) عند شفط الأتربة الناعمة والخامات الجافة.

تثبيت خرطوم الشفط في الشافطة (انظر الصورة E)

قم بلف خرطوم الشفط المركب **(29)** حول حامل خرطوم الشافطة. اسحب شريطي الشد **(13)** إلى أعلى وقم بشبكهما في فتحات التثبيت **(14)**.

إدخال كيس بلاستيكي/إخراجه (الشفط الجاف) (انظر الصورة F)

افتح القفلين **(15)** واخلع الجزء العلوي للشافطة **(12)**.

للشفط الجاف قم بإدخال كيس بلاستيكي **(32)** في الوعاء **(1)**.

ضع الكيس البلاستيكي **(32)** في الوعاء **(1)** بينما فتحة الملء موجهة لأعلى.

تأكد أن الكيس البلاستيكي **(32)** ملتصق تماما بالجدران الداخلية للوعاء **(1)**.

اطو بقية الكيس البلاستيكي **(32)** فوق حافة الوعاء **(1)**. احرص على أن يكون خط مصد الكيس البلاستيكي على حافة الوعاء وعلى أن تظل فتحات تدفق الهواء **(33)** بالوعاء.

أعد تركيب الجزء العلوي للشافطة **(12)** وقم بإغلاق الشافطة باستخدام الأقفال **(15)**.

◀ **تأكد دائمًا أن الشافطة مغلقة بشكل جيد.**

قم بإغلاق الكيس البلاستيكي **قبل** إخراجه. أمسك فتحة الكيس من أعلى واستخدم شريط لربط الكيس.

تركيب/إخراج كيس الفلتر القماشي (الشفط الجاف) (انظر الصور G–H)

للشفط الجاف للمواد الموافقة لفئة الغبار L يمكنك تركيب كيس فلتر قماشي **(40)**.

طالما يتم شفط خامات ليس لها قيمة تعرض حدية أو بقيمة تعرض حدية ≤ 1 مجم/م^3 (وفقا لفئة العبار L) يمكن الشفط مباشرة في الوعاء.

إرشاد: قم بإيقاف وظيفة التنظيف الأوتوماتيكي للفلتر عند استخدام كيس الفلتر القماشي (انظر „وظيفة التنظيف الأوتوماتيكي/اليدوي للفلتر (انظر الصورة **M**)“, الصفحة 15).

⚠ تحذير **تحتوي الشافطة على غبار يمثل خطورة على الصحة.**

احرص على أن تتم عمليات التفريغ والصيانة، بما في ذلك خلع وعاء تجميع الغبار، من قبل عمال متخصصين فقط. يجب استخدام تجهيزات الوقاية المناسبة. لا تقم بتشغيل الشافطة دون نظام الفلاتر الكامل الذي تم تركيبه بعناية. وإلا فسيكون هناك خطر على صحتك.

افتح الأقفال **(15)** واخلع الجزء العلوي للشافطة **(12)**.

لغرض التركيب قم بإدخال كيس الفلتر القماشي **(40)** في حامل كيس الفلتر القماشي **(39)** وضع كيس الفلتر القماشي **(40)** مع حامل كيس الفلتر القماشي **(39)** في الوعاء **(1)**.

لغرض الإخراج قم بغلق فتحة كيس الفلتر القماشي الممتلئ من خلال السحب من القفل. اخلع كيس الفلتر القماشي المغلق **(40)** من حامل كيس الفلتر القماشي **(39)** وأخرجه من الشافطة.

أعد تركيب الجزء العلوي للشافطة **(12)**، ومن خلال غلق الأقفال **(15)** قم بربط الوعاء **(1)** بالجزء العلوي للشافطة **(12)**.

تركيب نظام الحمل L-BOXX (انظر الصورة I)

لنقل الشافطة ولتخزين ملحقات الشفط و/أو العدة الكهربائية في أصغر مكان ممكن يمكنك تركيب نظام حمل L-BOXX على الجزء العلوي من الشافطة.

تثبيت خرطوم الشفط في الشافطة (انظر الصورة **E**).

قم بتركيب نظام الحمل L-BOXX على الحواضن **(11)**.

- ◀ **لا تقم بالشفط بينما نظام الحمل L-BOXX مركب.** ينتقل مركز ثقل الشافطة إلى أعلى. يمكن أن تنقلب الشافطة. ينشأ خطر وقوع إصابات أو أضرار.
- ◀ **لا تمسك الشافطة من مقبض نظام الحمل L-BOXX المركب.** فالشافطة ثقيلة للغاية بالنسبة لمقبض نظام الحمل L-BOXX. ينشأ خطر وقوع إصابات أو أضرار.

تركيب ممسك التوجيه القابل للإخراج (انظر الصور J–K)

إرشاد: لا يمكن فك ممسك التوجيه القابل للإخراج. احرص أثناء التركيب على مراعاة المحاذاة الصحيحة لممسك التوجيه.

قم بمحاذاة ممسك التوجيه **(42)** قبل التركيب بمساعدة العلامة **R** (يمينًا) و **L** (يسارًا).

قم بتركيب ممسك التوجيه **(42)** في قضبان التوجيه **(20)**.

اضغط ممسك التوجيه **(42)** إلى أسفل حتى خط المصد، إلى أن يثبت ممسك التوجيه.

اضغط على الزر الانضغاطي **(41)**، لتغيير طول ممسك التوجيه **(42)**.

التشغيل

- ◀ **افصل القابس عن المقبس قبل صيانة الشافطة أو تنظيفها، وقبل تغيير أوضاع ضبط الجهاز أو الأجزاء الملحقة وقبل وضع الشافطة جانبًا.** تساهم هذه الإجراءات الاحتياطية في منع التشغيل غير المقصود للشافطة.

بدء التشغيل

- ◀ **انتبه إلى جهد الشبكة الكهربائية!** يجب أن يتطابق جهد منبع التيار مع المعلومات المذكورة على لوحة صنع الشافطة.
- ◀ **استعلم عن التشريعات/القوانين السارية في بلدك المتعلقة بالتعامل مع الأتربة التي تمثل خطورة على الصحة.**

يسمح باستخدام الشافطة الخوائية لشفط ومص المواد التالية:

– أنواع الغبار ذات قيمة تعرض حدية > 1 مجم/م^3

لا يجوز أساسا استخدام الشافطة في الحجرات المعرضة لخطر الانفجار.

لضمان قدرة شفط مثالية يجب دائما فك خرطوم الشفط **(29)** بشكل كامل من الجزء العلوي للشافطة **(12)**.

التحكم في قوة الشفط

يمكن عن طريق منظم قدرة الشفط **(9)** التحكم في قوة الشفط دون تدريج.

قم بضبط منظم قدرة الشفط **(9)** للتطبيقات التي تؤدي إلى تصاعد الغبار بدرجة كبيرة على أقصى قدرة شفط.

اضبط منظم قدرة الشفط **(9)** للتطبيقات التي تؤدي إلى تصاعد الغبار بدرجة أقل وللتحكم، على سبيل المثال بقوة الشفط بين العدة الكهربائية الموصلة وسطح قطعة العمل (عند التجليخ مثلا) على وضع قدرة الشفط المخفضة.

المقبس الكهربائي بالشافطة

- ◀ **تُراعى قدرة التوصيل المسموحة للمقبس الكهربائي بالشافطة. تخطي قدرة التوصيل القصوى المسموحة قد يؤدي إلى فرط التحميل على الشافطة. ينطلق مصهر حماية المحرك.** أرسل الشافطة إلى أحد مراكز خدمة عملاء **Bosch** المعتمدة.

بمجرد إدخال القابس الكهربائي للشافطة في المقبس الكهربائي بينما المفتاح الرئيسي على الوضع **1** يسري جهد بالمقبس الكهربائي للعدد الكهربائية **(4)**. يمكن استخدامه كوصلة تيار خارجية بالشافطة، على سبيل المثال عند العمل باستخدام أنظمة شفط. في الوضع **+1** تكون آلية التشغيل/الإيقاف لشافطة الغبار مفعلة. يمكن عن طريق العدة الكهربائية الموصلة تشغيل الشافطة عن بعد.

الشفط الجاف

شفط الغبار المتراكم

لغرض **تشغيل الشافطة** أدر المفتاح الرئيسي **(2)** إلى الوضع **1**.

لغرض **إيقاف الشافطة**، أدر المفتاح الرئيسي **(2)** إلى الوضع **0**.

شفط الغبار المتساقط من العدة الكهربائية المشغلة (انظر الصورة L)

- ◀ **يجب أن يكون معدل تغيير الهواء كافيًا في الغرفة في حالة رجوع العادم إلى الغرفة. تراعى التعليمات المحلية المعنية.**

يوجد بالشافطة مقبس كهربائي مدمج للعدد الكهربائية **(4)**. يمكنك توصيل عدة كهربائية خارجية في هذا المقبس الكهربائي. تراعى قدرة التوصيل القصوى المسموحة بالعدة الكهربائية الموصلة.

قم بتركيب مهايئ الشفط كومبي **(25)** (انظر الصورة **B**).

أدخل مهايئ الشفط كومبي **(25)** في فوهة شفط العدة الكهربائية.

لغرض **تشغيل آلية التشغيل/الإيقاف** الخاصة بالشافطة أدر المفتاح الرئيسي **(2)** على الوضع **+1**.

لغرض **تشغيل الشافطة** قم بتشغيل العدة الكهربائية الموصلة بالمقبس **(4)**. تبدأ الشافطة في العمل أوتوماتيكيًا.

قم بإطفاء العدة الكهربائية، لغرض **إنهاء الشفط**. تستمر وظيفة التشغيل اللاحق الخاصة بآلية التشغيل/الإيقاف لمدة تصل إلى 15 ث، لشفط بقايا الغبار من خرطوم الشفط.

لغرض **إيقاف الشافطة**، أدر المفتاح الرئيسي **(2)** إلى الوضع **0**.

استخدام نظام الشفط (توابع)

قم بتوصيل نظام الشفط بخرطوم الشفط **(29)**.

لشفط الغبار عبر نظام الشفط أدر المفتاح الرئيسي **(2)** إلى الوضع **1**.

ثبت نظام الشفط على الجدار وقم بتشغيل العدة الكهربائية. يلتصق نظام الشفط تلقائيًا من خلال ضغط التفريغ الناشئ.

قم بإيقاف العدة الكهربائية وأبعد نظام الشفط بحرص عن الجدار.

لغرض **إيقاف الشافطة**، أدر المفتاح الرئيسي **(2)** إلى الوضع **0**.

الشفط الرطب

- ◀ **لا تستخدم الشافطة في شفط السوائل القابلة للاشتعال أو الانفجار، مثل البنزين، الزيت، الكحول، المواد المذيبة. لا تقم بشفط غبار ساخن أو مشتعل أو انفجاري. لا تقم بتشغيل الشافطة في الأماكن المعرضة لخطر الانفجار.** من الممكن اشتعال أو انفجار الغبار، والأبخرة والسوائل.
- ◀ **لا يجوز استخدام الشافطة كمضخة ماء.** هذه الشافطة مخصصة لشفط خليط من الهواء والماء.

ملحوظة: تم التحقق من اشتراطات درجة النفاذ (فئة الغبار L) للشفط الجاف فقط.

قبل الشفط الرطب

قم بتفريغ لوعاء **(1)** وأخرج الكيس البلاستيكي **(32)** أو كيس الفلتر القماشي **(40)**.

افحص مستشعر مستوى الملء **(45)** من حيث وجود اتساخات. يتيح مستشعر مستوى الملء النظيف فقط الإيقاف الأوتوماتيكي للشافطة عند الوصول إلى مستوى الملء الكامل للوعاء (انظر „تنظيف مستشعر مستوى الملء (انظر الصور **Q–R**)“، الصفحة 16).

- ◀ **أثناء الشفط الرطب يجب أن تكون وظيفة التنظيف الأوتوماتيكي للفلتر متوقفة.**

اضغط على زر التنظيف الأوتوماتيكي للفلتر **(8)** لتفعيل وظيفة التنظيف الأوتوماتيكي للفلتر (انظر „التنظيف اليدوي للفلتر“، الصفحة 15). وبذلك يتم إيقاف تفعيل الوظيفة الأوتوماتيكية لتنظيف الفلتر وينطفئ مؤشر **(5) A** LED.

شفط السوائل

⚠ تحذير **أوقف الشافطة على الفور في حالة خروج رغوة أو ماء، وقم بتفريغ الوعاء.** وإلا فقد تتعرض الشافطة للضرر.

لغرض **تشغيل الشافطة**، أدر المفتاح الرئيسي **(2)** إلى الوضع **1**.

الشافطة مزودة بمستشعرات مستوى الملء **(45)**. في حالة الوصول إلى أقصى مستوى ملء تنطفئ الشافطة أوتوماتيكيًا ويمض مؤشرا **(5) A** LED و **M (6)** في الوقت نفسه مرة واحدة كل ثانية. تكون واقية إعادة التشغيل مفعلة، ويمكن إيقاف تفعيلها من خلال تشغيل/إيقاف الشافطة مرة واحدة.

إرشاد: قم بفحص مستوى الملء بانتظام، وقم بتفريغ الوعاء في الوقت المناسب.

لغرض **إيقاف الشافطة**، أدر المفتاح الرئيسي **(2)** إلى الوضع **0**.

أمسك الوعاء **(1)** من نطاق المسك الخلفي **(21)** وحركه إلى الأمام لتفريغ السائل.

بعد الشفط الرطب

قم بعد كل تنظيف رطب بتنظيف مستشعر مستوى الملء **(45)** (انظر „تنظيف مستشعر مستوى الملء (انظر الصور **Q–R**)“، الصفحة 16).

لتجنب حدوث تعفن بعد عمليات الشفط الرطب:

- أخرج فلتر الطيات المسطح **(34)** واتركه كذلك ليجف جيدا.
- اخلع الجزء العلوي للشافطة **(12)** وافتح غطاء الفلتر **(43)** واتركهما حتى يجفا جيدا.

وظيفة التنظيف الأوتوماتيكي/اليدوي للفلتر (انظر الصورة M)

وظيفة التنظيف الأوتوماتيكي للفلتر

إرشاد: تكون وظيفة التنظيف الأوتوماتيكي للفلتر مضبوطة بشكل قياسي عند تشغيل الشافطة.

يضيء مؤشر **(5) A** LED بشكل مستمر.

في حالة وظيفة التنظيف الأوتوماتيكي للفلتر يتم تنظيف فلتر الطيات المسطح **(34)** كل 15 ثانية بواسطة دفعتي هواء (ضوضاء صاخبة).

يؤدي الاستعمال المنتظم لوظيفة تنظيف الفلتر إلى زيادة عمره الافتراضي.

للوصول إلى عمر افتراضي مثالي للفلتر لا تقم بإيقاف تفعيل وظيفة التنظيف الأوتوماتيكي للفلتر إلا في حالات استثنائية، على سبيل المثال في حالة عمليات الشفط الرطب.

التنظيف اليدوي للفلتر

اضغط على زر وظيفة التنظيف اليدوي للفلتر **(7)**، لإجراء التنظيف اليدوي للفلتر. يتم تنظيف فلتر الطيات المسطح **(34)** من خلال دفعتي هواء. يضيء مؤشر **M (6)** LED لمدة ثانيتين باللون الأبيض. عندما ينطفئ مؤشر **M (6)** LED يمكن إطلاق دفعة الهواء التالية. لهذا اضغط على زر التنظيف اليدوي للفلتر **(7)** مجددًا.

إرشاد: انتبه إلى أنه في حالة التنظيف اليدوي للفلتر ينبغي أن يكون الفاصل الزمني بين كل ضغطة زر 2–3 ث. يتسبب الضغط المستمر عدة مرات على زر التنظيف اليدوي للفلتر **(7)** في تفعيل وظيفة الحماية من السخونة المفرطة بالشافطة. يتم إلغاء وظيفة الحماية من السخونة المفرطة أوتوماتيكيًا بعد بعض الوقت (انظر „إزالة الاختلالات“، الصفحة 17).

لإيقاف التنظيف اليدوي للفلتر اضغط على زر وظيفة التنظيف الأوتوماتيكي للفلتر **(8)**.

في حالة اتساخ فلتر الطيات المسطح من الخارج يظل يعمل بكفاءة. لا حاجة للتنظيف اليدوي لفلتر الطيات المسطح من خلال الطرق أو النفخ للتنظيف، بل قد يضر للفلتر.

الصيانة والخدمة

الصيانة والتنظيف

◀ **افصل القابس عن المقبس قبل صيانة الشافطة أو تنظيفها، وقبل تغيير أوضاع ضبط الجهاز أو الأجزاء الملحقة وقبل وضع الشافطة جانبًا.** تساهم هذه الإجراءات الاحتياطية في منع التشغيل غير المقصود للشافطة.

◀ **حافظ على نظافة الشافطة وشقوق التهوية للعمل بشكل جيد وآمن.**

إذا تطلب الأمر استبدال خط الإمداد، فينبغي أن يتم ذلك من قبل شركة **Bosch** أو من قبل مركز خدمة الزبائن المعتمد لشركة **Bosch** للعدد الكهربائية، لتجنب التعرض للمخاطر.

◀ **احرص على ارتداء قناع الحماية من الغبار أثناء إجراء أعمال الصيانة والتنظيف على الشافطة.**

احرص على تنظيف جسم الشافطة من وقت إلى آخر باستخدام قطعة قماش مبللة.

◀ **لا تقم بتنظيف الشافطة باستخدام الهواء المضغوط.** فقد يتعرض الفلتر والأجزاء الأخرى لأضرار.

ينبغي إجراء عملية فحص فنية للغبار من قبل الجهة الصانعة أو من قبل شخص مؤهل مرة واحدة في السنة على الأقل (على سبيل المثال، من حيث وجود أضرار بالفلتر، وإحكام الشافطة ضد التسريب و سلامة عمل تجهيزات التحكم).

التنظيف والصيانة بعد شفط المواد المضرة بالصحة

- اعتبر جميع الأجزاء التي ربما تكون قد لامست المواد المضرة بالصحة ملوثة.
- قم بشفط الاتساخات من السطح الخارجي للشافطة أو مسحها أو قم بتغليف السطح الخارجي قبل إخراجه من نطاق المواد المضرة بالصحة.
- لا تقم بتنظيف الشافطة وتفكيكها وصيانتها إلا إذا كان من الممكن القيام بذلك دون تعريض نفسك أو الآخرين للخطر. قم بارتداء معدات الحماية الشخصية أثناء الصيانة والتنظيف. قم بتنفيذ العمل في غرفة جيدة التهوية.
- قم أولاً بتنظيف الشافطة من الخارج قبل تفكيكها.
- تخلص من جميع أجزاء الشافطة التي لا يمكن تنظيفها بشكل مرض في أكياس غير منفذة. يرجى مراعاة الأحكام السارية بصدد التخلص من هذه النفايات.
- قم بتنظيف منطقة الصيانة بعد الانتهاء من العمل.

تنظيف الوعاء

امسح الوعاء **(1)** من وقت لآخر من الداخل بواسطة مواد تنظيفية متداولة غير صاقلة ودعه يجف.

تنظيف/تغيير فلتر الطيات المسطح (انظر الصور N–O)

◀ **عند الفتح أمسك غطاء الفلتر من طرف الغلق، واحرص على ثبات غطاء الفلتر المفتوح في الوضع الرأسي.** في حالة سقوط غطاء الفلتر يكون هناك خطر إصابة.

تتوقف قدرة الشفط على حالة الفلتر. لذا قم بتنظيف الفلتر بانتظام.

قم باستبدال فلتر الطيات المسطح التالف **(34)** فورًا.

- اجذب من طرف الغلق **(26)** وحرك غطاء الفلتر **(43)** إلى أعلى، إلى أن يثبت في الوضع الرأسي.
- أمسك فلتر الطيات المسطح **(34)** من الحواف وأخرجه من خلال رفعه للأعلى.
- أخرج الأتربة والاتساخات المتخلفة بعد خلع فلتر الطيات المسطح **(34)** باستخدام قطعة قماش مبللة من حافة الوعاء **(1)**.
- يمكن غسل فلتر الطيات المسطح بالماء الجاري.
- قم بتركيب فلتر الطيات المسطح بعد تنظيفه أو الجديد **(34)** وتأكد من ثباته بشكل جيد وصحيح.
- أغلق غطاء الفلتر **(43)** إلى أن يثبت بصوت مسموع.

تنظيف الفلتر الأولي (انظر الصورة P)

◀ **لا يجوز تبليل الفلتر الأولي أثناء تنظيفه.**

◀ **لا تدخل يدك من أعلى بين ممسك التوجيه والشافطة لتحرير قفل غطاء الفلتر الأولي.** وإلا فقد تنحصر يديك.

اجذب ممسك التوجيه **(42)** إلى أعلى، إلى أن يصبح الوصول إلى غطاء الفلتر الأولي من الخلف متاحًا.

اضغط على زر فك الإقفال **(28)** الخاص بغطاء الفلتر الأولي **(27)** وأخرجه من درج الفلتر الأولي.

اخلع الفلتر الأولي **(44)**.

قم بتنظيف شرائح الفلتر الأولي باستخدام فرشاة ناعمة.

ضع الفلتر الأولي في غطاء الفلتر الأولي **(27)**.

قم بتركيب غطاء الفلتر الأولي **(27)** في درج الفلتر الأولي وقم بطيه.

تنظيف مستشعر مستوى الملء (انظر الصور Q–R)

اسحب قابس الشبكة الكهربائية الخاص بالشافطة من المقبس الكهربائي.

اخلع الجزء العلوي من الشافطة **(12)**.

قم بتفريغ الوعاء **(1)**.

حرك العوامة **(46)** أو قم اطرق عليه برفق لإزالة الاتساخات.

قم بتنظيف العوامة **(46)** باستخدام قطعة قماش ناعمة.

عند اللزوم يمكنك إخراج العوامة. للقيام بذلك اضغط على القفل **(47)** واخلع العوامة **(46)**.

قم بتنظيف المغناطيس **(48)** باستخدام الفرشاة.

قم بتركيب العوامة **(46)** مجددًا.

التخزين والنقل

- قم بلف كابل الكهرباء حول حامل الكابل **(19)**.
- أدخل التوابع في أماكن التثبيت المخصصة.
- قم بلف خرطوم الشفط المركب **(29)** حول حامل خرطوم الشافطة. اسحب شريطي الشد **(13)** إلى أعلى وقم بشبكهما في فتحات التثبيت.
- قم بتركيب نظام الحمل L-BOXX على الحواضن **(11)**.
- أخرج الكيس البلاستيكي/كيس الفلتر القماشي، بمجرد امتلائه.

- لا تحمل الشافطة من مقبض الحمل **(10)**.
- أوقف الشافطة في مكان جاف وقم بتأمينها على أرضية مستوية ضد الاستخدام غير المسموح به.
- لتثبيت عجلات التوجيه **(17)**، اضغط على مكبح عجلة التوجيه **(18)**.
- لنقل الشافطة بشكل أخف مع الحفاظ على ظهرك قم بتفريغ الوعاء تمامًا أو تخلص من الكيس البلاستيكي/كيس الفلتر القماشي الممتلئ.
- قم بتحرير قفل مكبح عجلة التوجيه **(18)** لدفع الشافطة أو سحبها.
- استخدم الممسك القوسي المخرج فقط **(42)** لدفع الشافطة أو جذبها. لا يجوز جر الشافطة على درجات السلم باستخدام ممسك التوجيه. يجب لهذا الغرض استخدام مقبض الحمل.
- يُراعى عند حمل الشافطة على درجات سلم عدم وجود أشخاص آخرين خلفك مباشرة تحسبًا لوقوع شافطة الغبار بشكل غير متوقع.

إزالة الاختلالات

◀ **في حالة حدوث خلل (مثل انقطاع المرشح) يجب إيقاف الشافطة على الفور. يجب إزالة الخلل قبل مواصلة التشغيل.**

المشكلة	العلاج
توربين الشفط لا يعمل.	افحص كابل الكهرباء والقابس الكهربائي والمصهر والمقبس ومستشعرات مستوى الملء **(45)**.
	يكون المفتاح الرئيسي **(2)** على وضع «آلية التشغيل/الإيقاف».
	اضبط المفتاح الرئيسي **(2)** على الرمز «شفط» أو قم بتشغيل العدة الكهربائية المتصلة بالقابس الكهربائي **(4)**.
توقف توربينة الشفط.	في حالة الشفط الرطب تومض مؤشرات **A** LED و **M** ببطء وفي الوقت نفسه.
	قم بتفريغ الوعاء **(1)**.
	في حالة الشفط الجاف تومض مؤشرات **A** LED و **M** بسرعة وفي الوقت نفسه: تكون واقية فرط السخونة للمقبس الكهربائي بالشافطة مفعلة.
	أوقف العدة الكهربائية.
تتوقف الشافطة.	تحميل مفرط للشافطة من خلال تخطي الحد الأقصى لجهد المقبس الكهربائي بالشافطة: ينطلق مصهر حماية المحرك.
	أرسل الشافطة إلى أحد مراكز خدمة العملاء **Bosch** المعتمدة.
لا تقم بإعادة تشغيل توربين الشفط بعد إفراغ الوعاء.	أوقف الشافطة وانتظر لمدة 5 ث، ثم أعد تشغيلها مرة أخرى بعد 5 ث.
	قم بتنظيف مستشعرات مستوى الملء **(45)** بالإضافة للحيز البيني لمستشعرات مستوى الملء **(45)** باستخدام فرشاة.
انخفاض قوة الشفط.	قم بإزالة الانسدادات من فوهة الشفط أو أنبوب الشفط أو خرطوم الشفط **(29)** أو فلتر الطيات المسطح **(34)**.
	قم بتغيير الكيس البلاستيكي **(32)**/كيس الفلتر القماشي **(40)**.
	قم بتثبيت غطاء الفلتر **(43)** بشكل صحيح.
	قم بتركيب الجزء العلوي من الشافطة **(12)** بشكل صحيح وقم بتأمين الأقفال **(15)**.
	قم بتغيير فلتر الطيات المسطح **(34)**.
خروج الغبار أثناء الشفط	تأكد من التركيب الصحيح لفلتر الطيات المسطح **(34)**.
	قم بتغيير فلتر الطيات المسطح **(34)**.
آلية الإيقاف الأوتوماتيكية لا تستجيب (الشفط الرطب).	قم بتنظيف مستشعرات مستوى الملء **(45)** بالإضافة للحيز البيني لمستشعرات مستوى الملء **(45)** باستخدام فرشاة.
	تحكم باستمرار في مستوى الملء.
وظيفة التنظيف الأوتوماتيكي للفلتر لا تعمل.	انتقل إلى الوضع اليدوي من خلال الضغط على زر التنظيف اليدوي للفلتر **(7)**.
	في حالة استمرار المشكلة اتصل بأحد مراكز خدمة عملاء **Bosch** المعتمدة.
تعذر انطلاق وظيفة التنظيف اليدوي للفلتر.	وظيفة الحماية من السخونة المفرطة بالشافطة مفعلة.
	تسبب الضغط المستمر لعشر مرات على زر التنظيف اليدوي للفلتر **(7)** في تفعيل وظيفة الحماية من السخونة المفرطة بالشافطة. يتم إلغاء وظيفة الحماية من السخونة المفرطة أوتوماتيكيًا بعد 20 ث.

المشكلة	العلاج
	تسبب الضغط المستمر لثلاثين مرة على زر التنظيف اليدوي للفلتر **(7)** في تفعيل وظيفة الحماية من السخونة المفرطة بالشافطة. يتم إلغاء وظيفة الحماية من السخونة المفرطة أوتوماتيكيًا بعد 4 دقائق. في حالة استمرار المشكلة اتصل بأحد مراكز خدمة عملاء **Bosch** المعتمدة.
لا تنطلق وظيفة التنظيف الأوتوماتيكي للفلتر.	اتصل بأحد مراكز خدمة عملاء **Bosch** المعتمدة.

خدمة العملاء واستشارات الاستخدام

المغرب
الهاتف: 27 43 31 29 5 212+

يلزم ذكر رقم الصنف ذو الخانات العشر وفقا للوحة صنع المنتج عند إرسال أية استفسارات أو طلبيات قطع غيار.

التخلص من العدة الكهربائية

يجب التخلص من الشافطة الخوائية والتوابع والتغليف بطريقة محافظة على البيئة عن طريق تسليمها لمراكز النفايات القابلة لإعادة التصنيع.

لا ترم الشافطة في النفايات المنزلية!

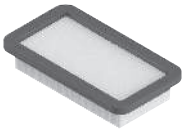

2 608 000 889

2 608 000 886

2 608 000 585

2 608 000 769

2 608 000 887

2 608 000 661

2 608 000 797

2 608 000 806

2 608 000 890

2 608 000 888

2 608 438 691

2 608 001 109

2 608 000 891

5 m	22 mm	●	2 608 000 568
4 m	28 mm	●	2 608 000 885

Servicekontakte
Service Contacts
Contacts de Service
Contactos de Servicio
Контакты сервисных центров

https://www.bosch-pt.com/serviceaddresses

Garantiebedingungen
Guarantee Conditions
Conditions de Garantie
Condiciones de Garantía
Условия гарантии

https://www.bosch-pt.com/guarantee/202601